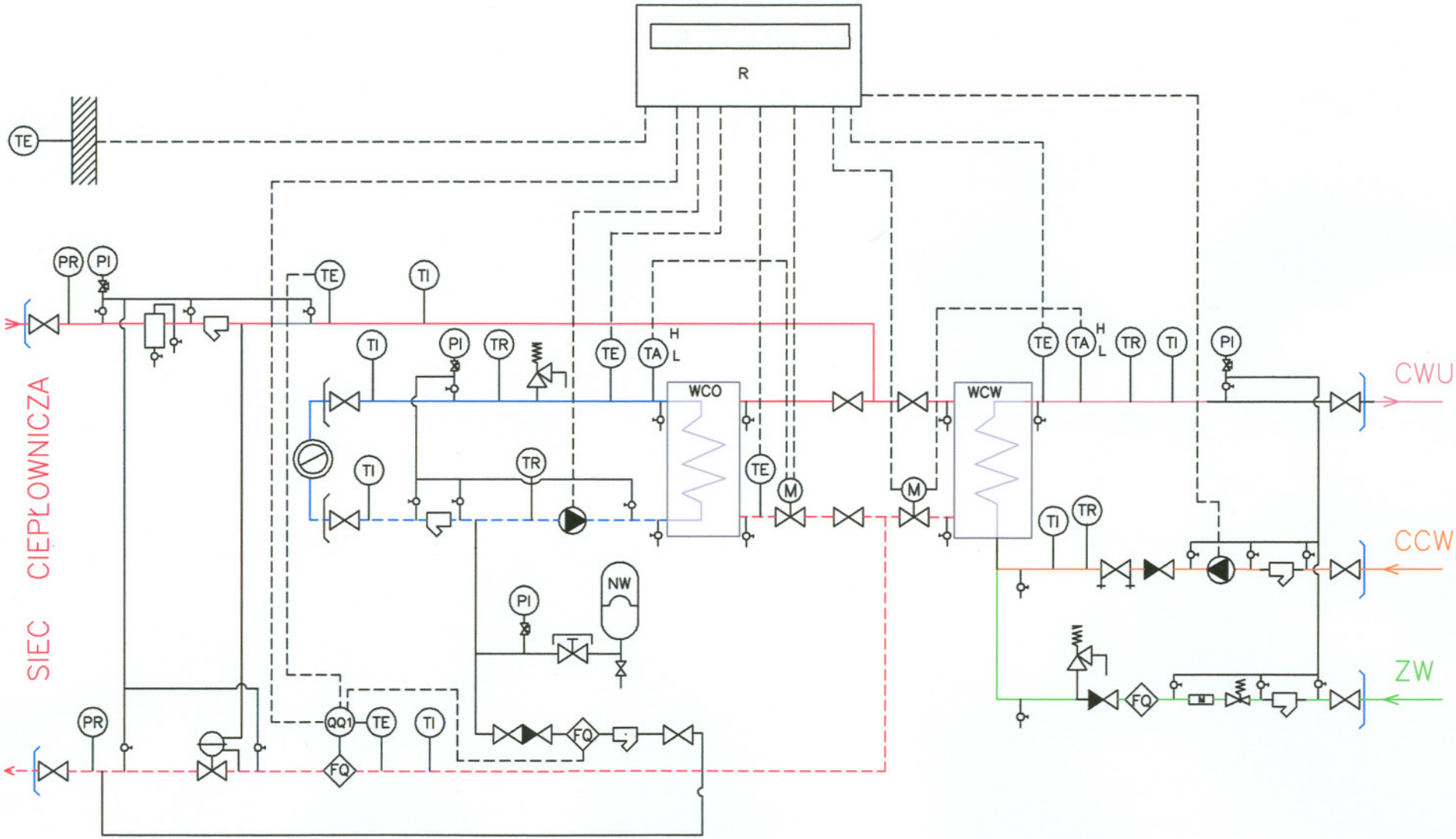

SCHEMAT TECHNOLOGICZNY DWUFUNKCYJNEGO WĘZŁA CO/CWU

( ) – zakres dostaw węzła kompaktowego